, 9-polig, Stecker, Lötanschluss, DIN Stecker/Dosen

9-pole

Siehe unten:
Zulassungen und Konformitäten

Beschreibung

- Löt :
  für Kabelmontage
- DIN Stecker: 9-polig , gerade

Weblinks

PDF-Datenblatt, HTML-Datenblatt, Allgemeine Produktinformation, Distributor-Stock-Check, Detailanfrage zu Typ

Technische Daten

Durchmesser	9.0 mm
Polzahl	9-polig
Nenndaten DC	2 A / 12 VDC
Nenndaten AC	1 A / 100 VAC
Spannungsfestigkeit	250 VAC
Isolationswiderstand	> 50 MΩ @ 250 VDC

Zulässige Betriebstemperatur	-20 °C bis 70 °C
Klemme	Lötanschluss versilbert
Lebensdauer	5000 Steckzyklen

Zulassungen und Konformitäten

Detaillierte Informationen zu Zulassungen, Normanforderungen, Verwendungshinweisen und Prüfdetails finden Sie in Details über Zulassungen

SCHURTER Produkte sind grundsätzlich für den Einsatz im industriellen Umfeld ausgelegt. Sie verfügen über Zulassungen unabhängiger Prüfstellen gemäss nationaler und internationaler Normen.
Produkte mit spezifischen Eigenschaften und Anforderungen wie sie etwa im Bereich Automotive nach IATF 16949, der Medizintechnik gemäss ISO 13485 oder in der Luft- und Raumfahrt gefordert werden, können ausschliesslich mit kundenspezifischen, individuellen Vereinbarungen durch SCHURTER angeboten werden.

Konformitäten

Das Produkt ist konform mit folgenden Richtlinien

Identifikation	Details	Aussteller	Beschreibung
RoHS	RoHS	SCHURTER AG	Richtlinie RoHS 2011/65/EU, Ergänzung (EU) 2015/863
50	China RoHS	SCHURTER AG	Das Gesetz SJ/T 11363-2006 (China RoHS) ist seit dem 1. März 2007 in Kraft. Ähnlich wie bei der EU-Richtlinie RoHS.
REACH	REACH	SCHURTER AG	Am 1. Juni 2007 trat die Verordnung (EG) Nr. 1907/2006 zur Registrierung, Bewertung, Zulassung und Beschränkung chemischer Stoffe 1 (kurz: "REACH") in Kraft.

Abmessungen [mm]

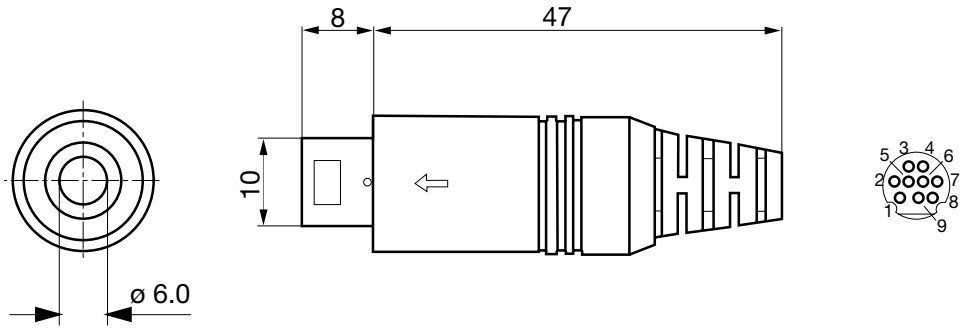

Alle Varianten

Produktgruppe	Durchmesser [mm]	Polzahl	Klemme	Bestell-Nummer
DIN Stecker/Dosen	9.0	9-polig	Lötanschluss	4850.1910

Sie können die Verfügbarkeit all unserer Produkte in Echtzeit prüfen: https://www.schurter.com/de/info-center/support-tools/lagerbestand-distributor

Verpackungseinheit 100 ST

Passende Stecker/Dosen

Kategorie / Beschreibung	
DIN-Stecker/Dosen Übersicht komplett	
, 9-polig, Sockel, Leiterplattenanschlüsse, DIN Stecker/Dosen	4850.2950

03.10.2024

Die im Dokument aufgeführten Spezifikationen, Beschreibungen und Darstellungen basieren auf aktuellen Informationen. Änderungen sind vorbehalten. Die dargestellten Angaben werden als korrekt und zuverlässig angesehen. Allerdings sollten Anwender jedes ausgewählte Produkt unabhängig davon für ihre eigenen Anwendungen beurteilen und testen.